TROX® TECHNIK
The art of handling air

Os Fancoletes da série FCDF-HSA são equipamentos de alto desempenho, indicados para uso em clinicas e hospitais.

Graças à baixa altura que possui em todos os seus tamanhos, é indicado para a montagem em forros.

Possui atenuadores de ruído no insuflamento e retorno, permitindo baixo nível de ruído.

O modelo HSA possui filtro F8 e de alta eficiência HEPA H13, sendo indicado para aplicações críticas.

Um sistema de controle automático varia a vazão de ar e de água na serpentina de modo a suprir a necessidade da sala, reduzindo desta forma o nível de ruído e economizando energia, promovendo um comportamento similar a instalações com VAV (Volume de Ar Variável).

CARACTERÍSTICAS

Gabinete	Aço Zincado NBR7008 (Acima do forro)
Difusor	Alumínio pintado de branco gelo (aparente)
Serpentina	Tubos de Cobre / Aletas de Alumínio
Opções operação serpentina	Água gelada
	Água gelada + Água quente
	Expansão direta R22
	Expansão direta R410
Motoventiladores	Sirocco Monofásico 220Vca
Rotação	Variável ajustada automaticamente
Filtros	H13 (Absoluto) + F8 (Bolsa) + G4 (Encartonado)
Acessórios Inclusos	Controlador de temperatura ambiente
	Bandeja de condensados em Aço Inox
	Atenuadores de ruído
	Válvulas proporcionais (Operação com água)
Acessórios Opcionais	Lâmpada UVC
	Resistência para Aquecimento
	Resistência para Desumidificação

DADOS DE SELEÇÃO

Capacidade Nominal	Vazão Máxima	Capacidade (kcal/h) [1]				Nível de Ruído a 1m
		Serpentina somente resfriamento (R)		Serpentina resfriamento + aquecimento (R+Q) [2]		
TR	m³/h	Total	Sensível	Total	Sensível	dB(A)
1,0	550	3698	2322	3010	1909	35 a 44
1,5	900	5332	3612	4386	3199	37 a 46
2,0	1100	6096	4522	4969	3869	39 a 53

(1) Condições:
Entrada ar em resfriamento → TBS 27ºC TBU 19ºC Entrada ar em aquecimento → TBS 10ºC
Entrada da água → T = 7ºC (resfriamento) T = 50ºC (aquecimento)
(2) Serpentinas para operação em água com 3 filas com 1 circuito. Para a opção R+Q utiliza-se 2 filas para resfriamento e 1 para aquecimento.

TROX® TECHNIK
The art of handling air

DETALHES CONSTRUTIVOS

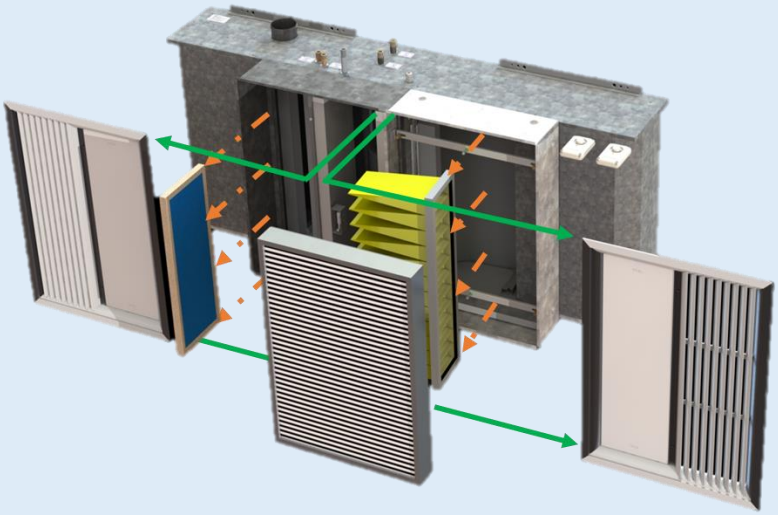

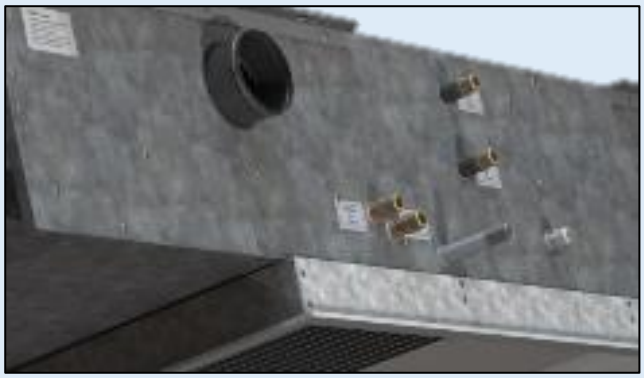

► Difusor removível (dispensa uso de alçapões).

► Filtro de alta eficiência (H13) F781A, Filtro bolsa (F8) F74BSB95 e Filtro encartonado (G4) F70B35-1 com acesso inferior.

► Conexões Hidráulicas e Entrada de Alimentação Elétrica pela lateral.

► Colarinho lateral para entrada de ar externo.

► Acesso inferior ao ventilador e painel elétrico.

► Lâmpada UVC (opcional) com acesso inferior.

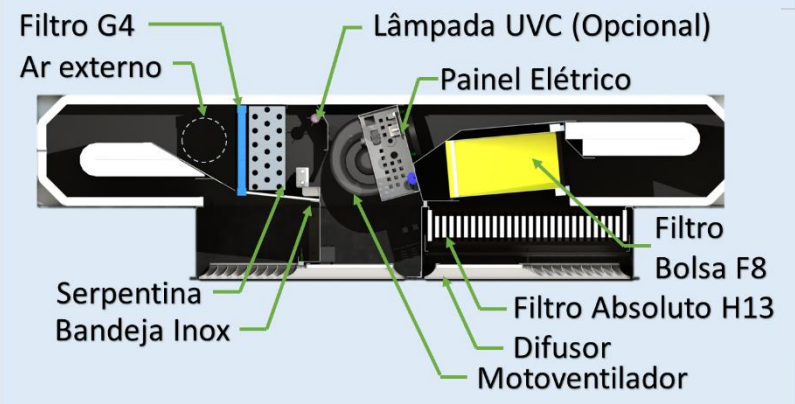

FLUXO DE AR

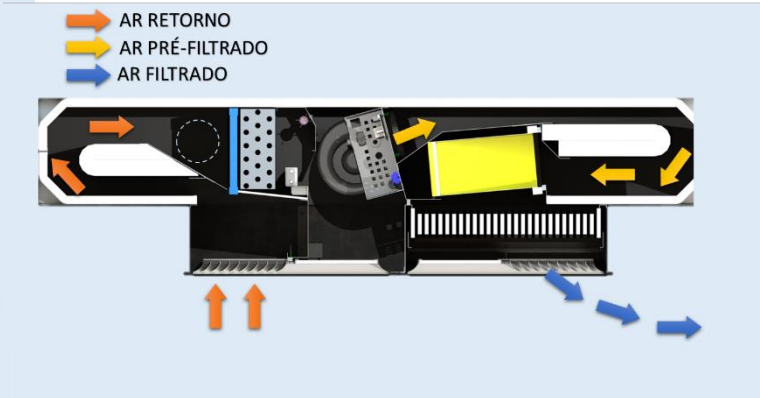

TROX® TECHNIK
The art of handling air

CONEXÕES

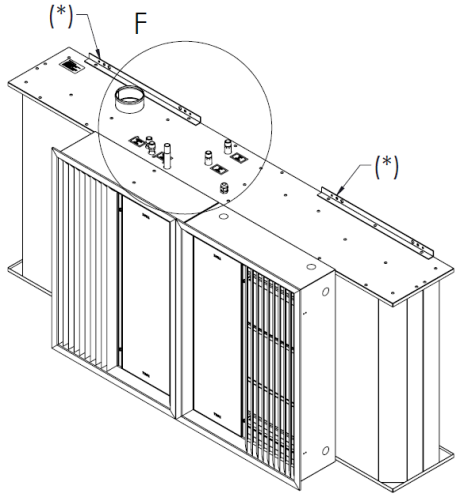

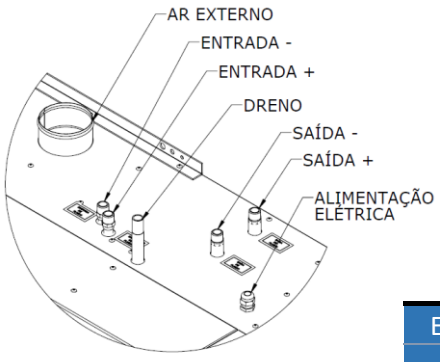

DETALHE F

	Dimensões
Entradas e Saídas	1/2" BSP
Dreno	1/2" BSP
Ar externo	Ø98mm
Alimentação Elétrica	Prensa cabo 1/2"

(*) Abas de fixação por parafusos ou tirantes com furos Ø12mm e Ø8mm.

CARACTERÍSTICAS ELÉTRICAS

POTÊNCIA EM CARGAS PARCIAIS

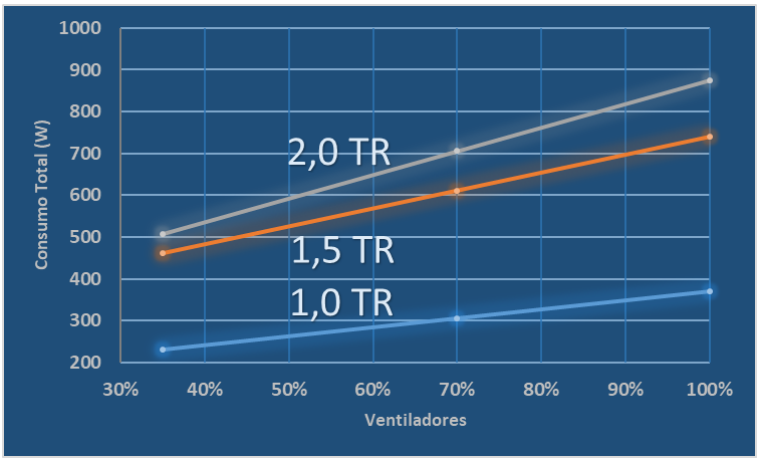

	Modelo		
	1,0	1,5	2,0
Potência Motores (W)	215	430	565
Potência Total (W)	370	740	875
Corrente do motor em vel. Máx. (A)	0,95	1,9	2,5

FILTROS DE REPOSIÇÃO

	Dimensões (mm) BxHxesp		Quantidades	
Modelo	1,0 TR	1,5 / 2,0 TR	1,0 TR	1,5 / 2,0 TR
F70B35-1	650x250x25	950x250x25	1	1
F74BSB95	765x195x300	528x195x300	1	2
F781A	550x800x78	550x1100x78	1	1

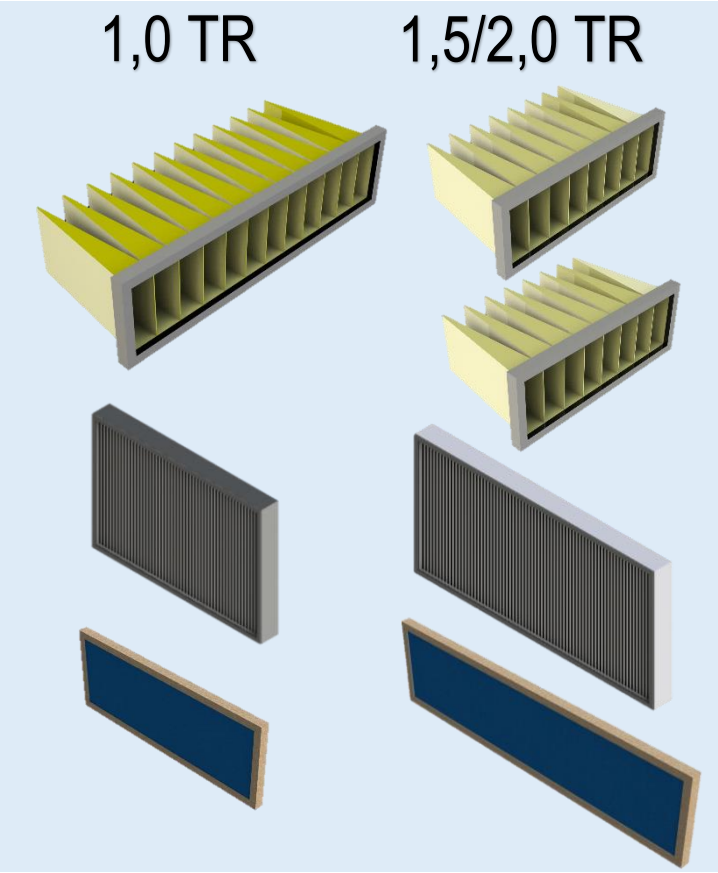

TROX® TECHNIK
The art of handling air

DIMENSÕES

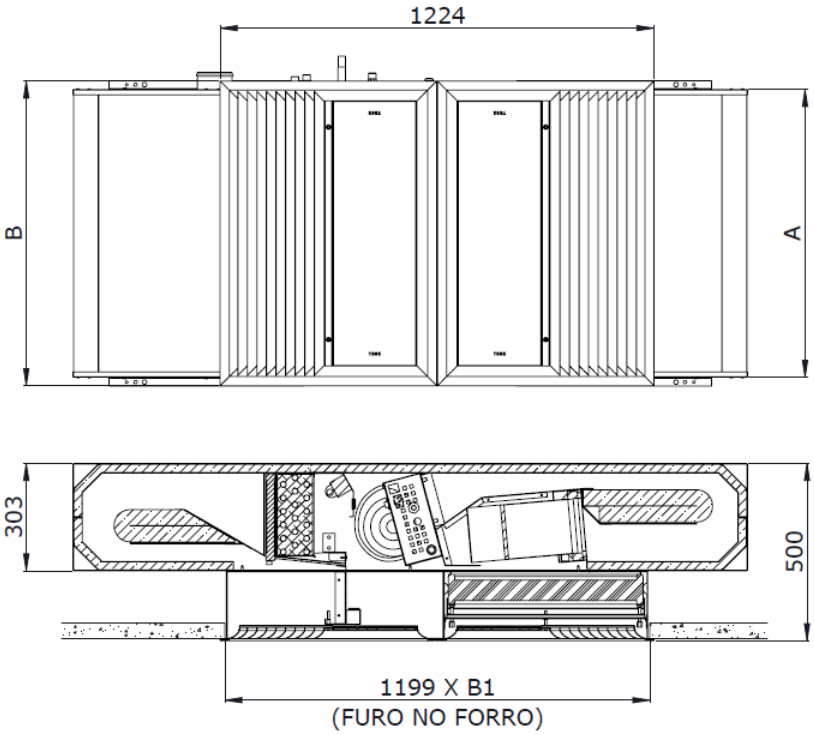

	1,0	1,5/2,0
A (mm)	812	1112
B (mm)	860	1160
B1 (mm)	835	1135
Peso Aprox. (kg)	130	185

HIDRÁULICA E AR EXTERNO

O lado da hidráulica e o duto de ar são definidos olhando-se a serpentina pelo lado de entrada de ar, ou seja, da serpentina para o ventilador, como ilustrado nas figuras abaixo.

O Duto de ar externo e a serpentina são independentes, portanto, o lado de montagem deve ser informado separadamente.

AR EXTERNO ESQUERDO (E)

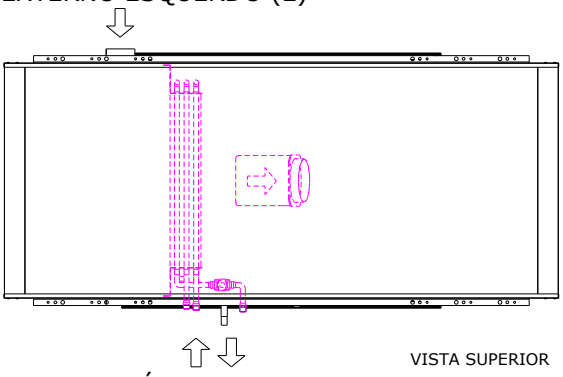

HIDRÁULICA DIREITA (D)

VISTA SUPERIOR

HIDRÁULICA ESQUERDA (E)

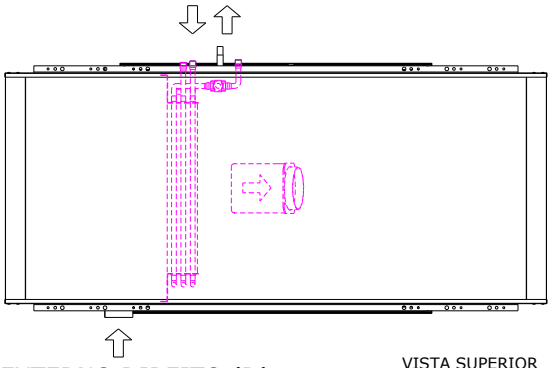

AR EXTERNO DIREITO (D)

VISTA SUPERIOR

TROX® TECHNIK
The art of handling air

CONTROLE

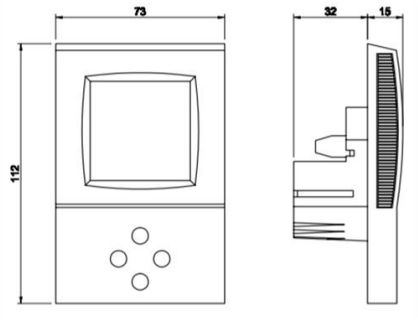

Serpentina R+Q (Resfriamento + Aquecimento)

Termostato com controle PID para temperatura com duas saídas analógicas.

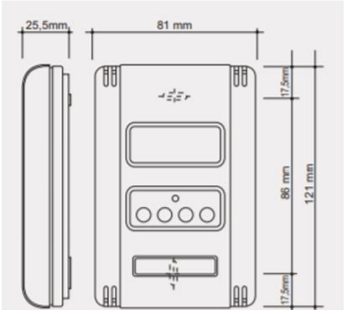

Serpentina R (Resfriamento)
Serpentina R (Resfriamento)+Resistência Aquecimento

Termostato com controle PID para temperatura com uma saída analógica e 5 digitais.

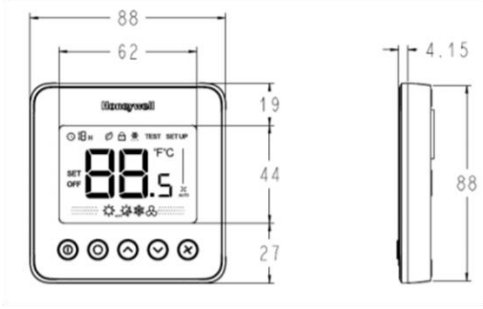

Serpentina G22/G41 (Exp. Direta R22/R410)

Termostato ON-OFF para controle de temperatura.

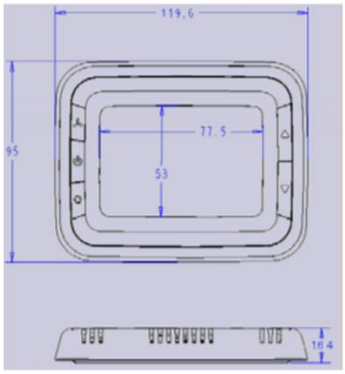

Serpentina R (Resfriamento) + Resistência Desumidificação

Termostato com controle PID para temperatura com uma saída analógica + Umidostato.

CÓDIGO TQS

FCDF-HSA- _ _ _ TR- _ - _ - _ _ _ - _ _ - _ _ - _

Tamanho:
1,0
1,5
2,0

Lado de Hidráulica:
D - Direito
E - Esquerdo

Lado do Ar Externo:
D - Direito
E - Esquerdo

Serpentina:
R - Água somente resfriamento
R+Q - Água resfriamento e aquecimento
G22 - Expansão direta R22
G41 - Expansão direta R410

Resistência:
0 - Sem resistência
1D - 1300 W Desumidificação (Somente 1,0 TR)
1A - 1300 W Aquecimento (Somente 1,0 TR)
2D - 2000 W Desumidificação (1,5 / 2,0 TR)
2A - 2000 W Aquecimento (1,5/2,0 TR)

Lâmpada UVC:
0 - Sem lâmpada UVC
UV - Com lâmpada UVC

Tensão:
2 - 220 Vca - Monofásico